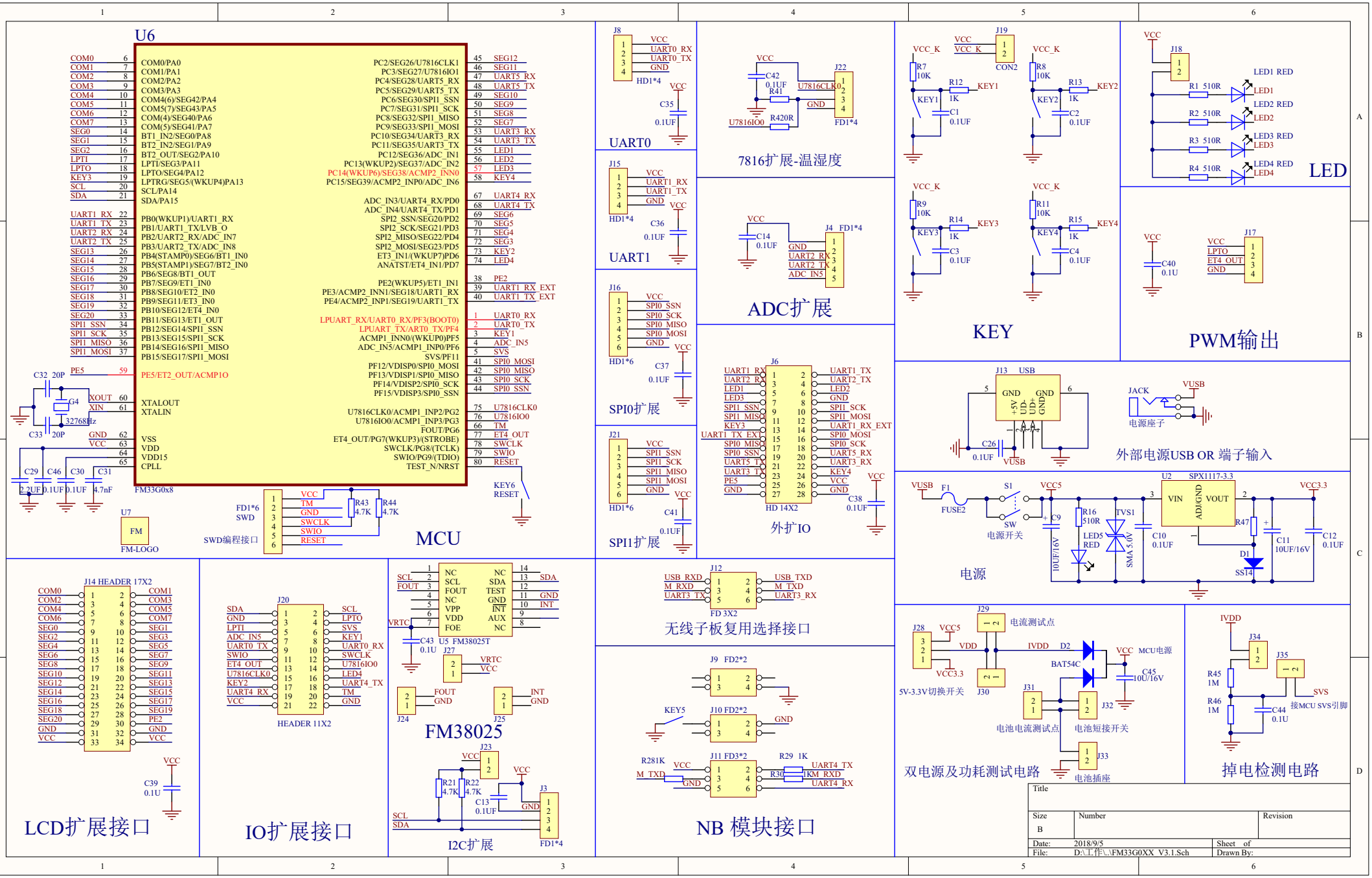
U6
FM33G0x8
MCU
U7
FM-LOGO
FD1*6
SWD
SWD编程接口
KEY6
RESET
J8
HD1*4
UART0
J15
HD1*4
UART1
J16
HD1*6
SPI0扩展
J21
HD1*6
SPI1扩展
J22
FD1*4
7816扩展-温湿度
J6
HD 14X2
外扩IO
ADC扩展
KEY
LED
PWM输出
J13 USB
外部电源USB OR 端子输入
电源座子
电源
电源开关
FUSE2
SPX1117-3.3
J14 HEADER 17X2
LCD扩展接口
J20
HEADER 11X2
IO扩展接口
U5 FM38025T
FM38025
I2C扩展
J12
FD 3X2
无线子板复用选择接口
J9 FD2*2
J10 FD2*2
J11 FD3*2
NB 模块接口
J29
电流测试点
J28
5V-3.3V切换开关
J30
J31
J32
J33
电池电流测试点
电池短接开关
电池插座
双电源及功耗测试电路
J34
J35
接MCU SVS引脚
掉电检测电路
Title
Size
B
Number
Revision
Date: 2018/9/5
Sheet of
File: D:\工作\..\FM33G0XX_V3.1.Sch
Drawn By:

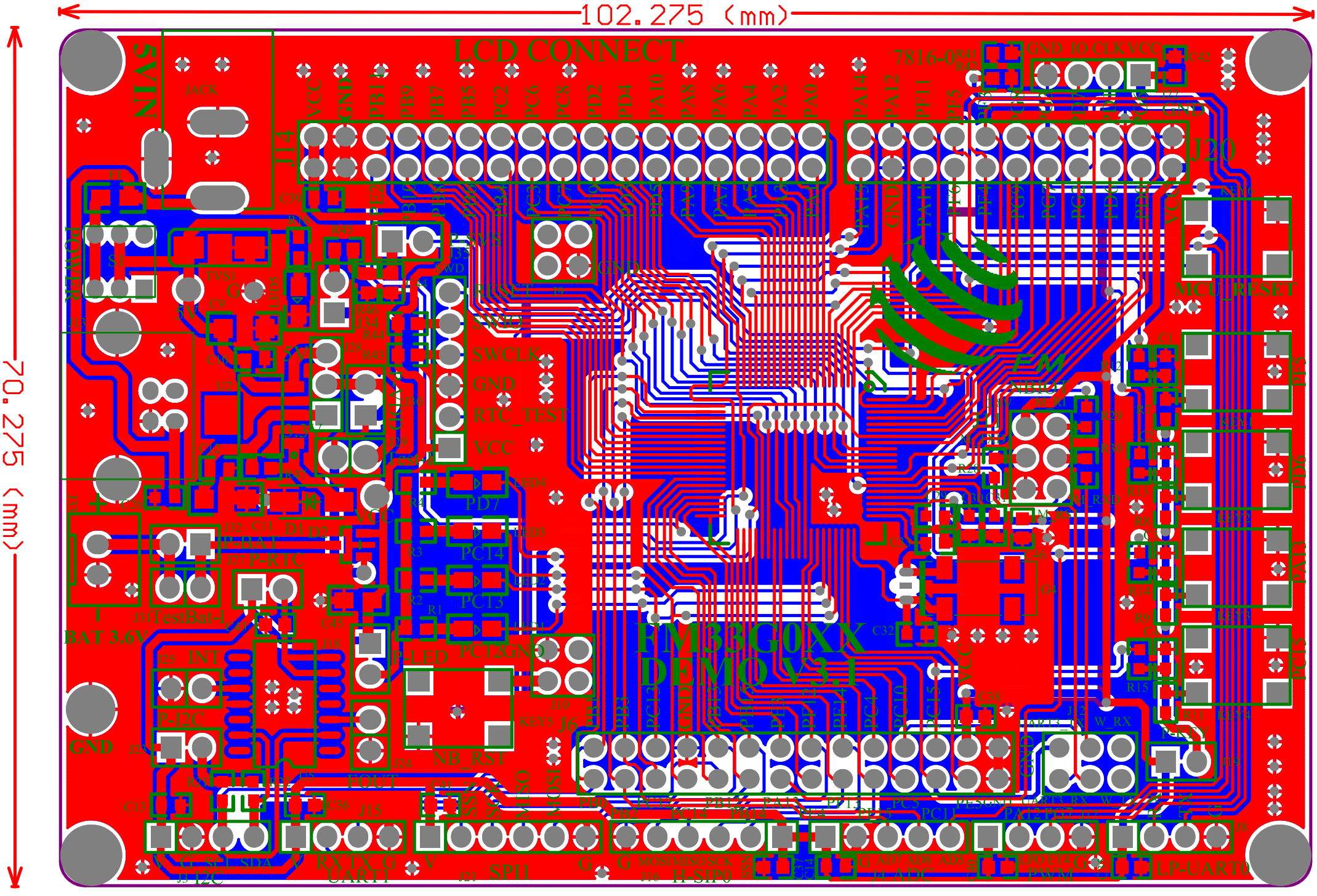
102.275 (mm)
70.275 (mm)
LCD CONNECT
J14
J20
7816-0
SWCLK
GND
RTC_TEST
VCC
MCU_RESET
BAT 3.6V
FM33G0XX
DEMO V3.1
J6
J15
J16
J21
J9
J8
UART1
SPI1
H-SIP0
LP-UART0
I2C
INT
P-I2C
P-RTC
P-LED
NB_RST
PCI4
PCI3
PD7
PCI2GND
RX TX G V
MOSI MISO SCK
AD7 AD8 AD5
PWM
ADC